SOC-LOCK

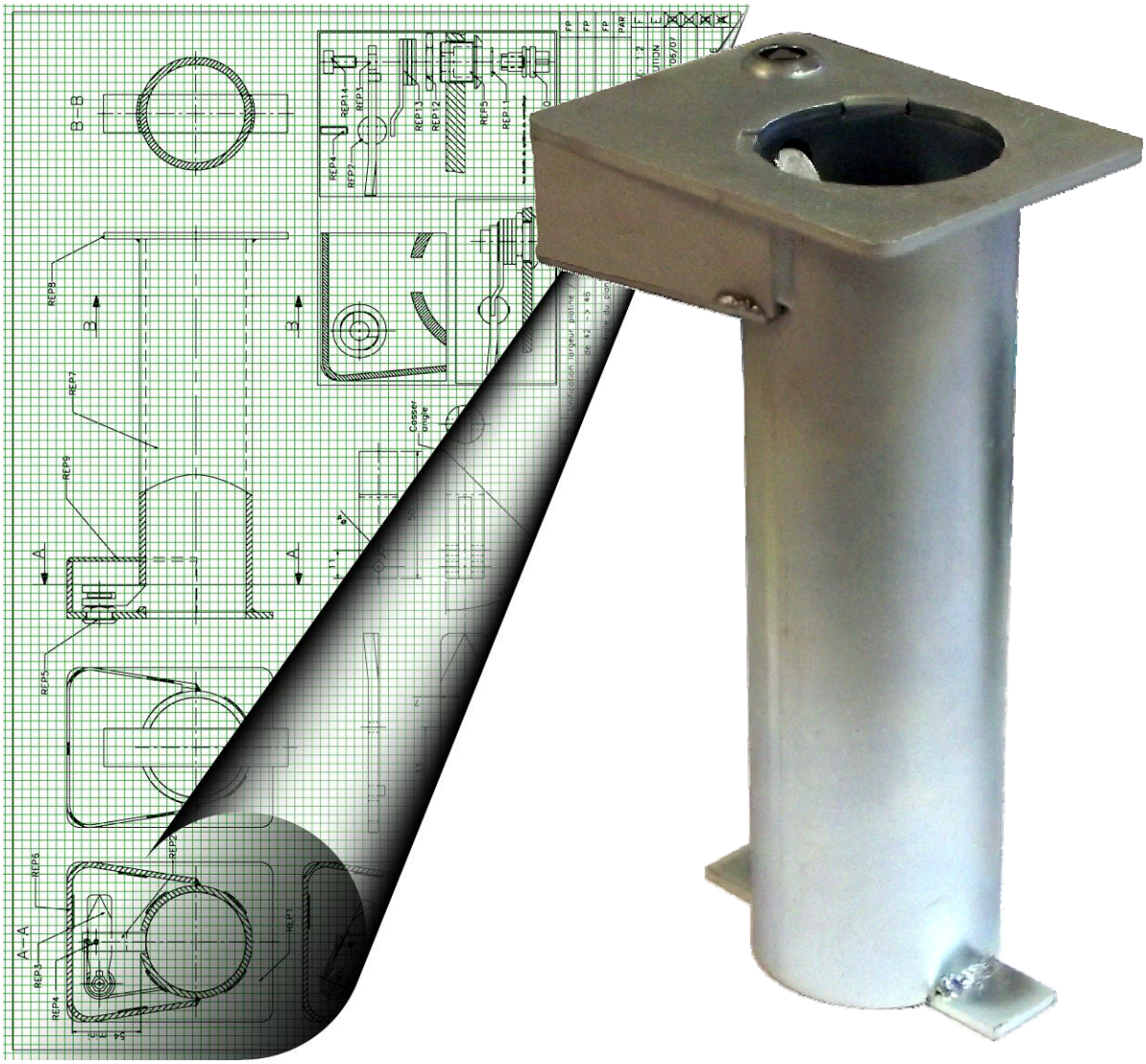

- Système permettant le démontage de potelet
- Compatible avec les potelets de diamètre 60 – 76 – 90 – 101.
- Verrouillage en un quart de tour par l'intermédiaire d'une clé triangulaire
- Finition zingué
- Scellement dans le béton.